Газовая горелка **VECTRON G 03 Vario**

Описание

- Наддувная горелка класса 3 с низкими выбросами NOx плавно-двухступенчатая с пневматическим регулированием мощности и с регулятором скорости вращения вентилятора.
- Виды топлива: природный газ, низшая теплотворная способность 8,83...10,53 кВт·ч/м^3; пропан, низшая теплотворная способность 25,89 кВт·ч/м^3.
- Максимальная тепловая мощность: 300 кВт.
- Отношение минимальной/максимальной мощности: 1/3.
- Технология пневматического регулирования соотношения газа/воздуха.
- Два варианта длины головки.
- Кубическая конструкция обеспечивает:
  - удобный доступ;
  - максимальную компактность, минимальный вес;
  - простое техническое обслуживание;
  - небольшое количество инструмента и комплектующих;
  - сохранение регулировок головки горелки.
- Умеренная вентиляция и снижение энергопотребления.
- Закрытие воздушной заслонки при прекращении работы горелки.
- Газовая магистраль, собранная и протестированная на заводе на прочность и электробезопасность.
- Полный комплект электрооборудования в корпусе горелки.
- Однофазное напряжение питания 230 В - 50 Гц.
- Класс защиты IP 21.
- Максимальная рабочая температура 50°C.

- Соответствует стандартам EN 676 и Европейским директивам, таким как:
  - по газовому оборудованию 2009/142/EC
  - по электромагнитной совместимости 2004/108/EC
  - по низковольтному оборудованию 2006/95/EC
  - на к.п.д. водогрейных котлов 92/42/EEC

Комплект поставки

Горелка поставляемая в двух упаковках, содержащих:
- корпусс горелки: элементы крепления к котлу,электросхему с электрической диаграммой, список компонентов и запчастей, инструкцию по устанвке;
- газовую арматуру.

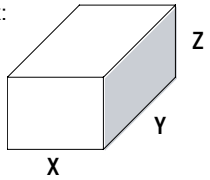

Компоненты		Размеры (мм) X	Y	Z	Вес брутто (кг)
Корпус горелки **BB**	VG 03.300 V	400	400	830	23
Газовая рампа **GT**	d1"1/4-Rp1"1/4	600	400	240	7
	d3/4"-Rp3/4"	600	400	240	6

Размеры (мм)

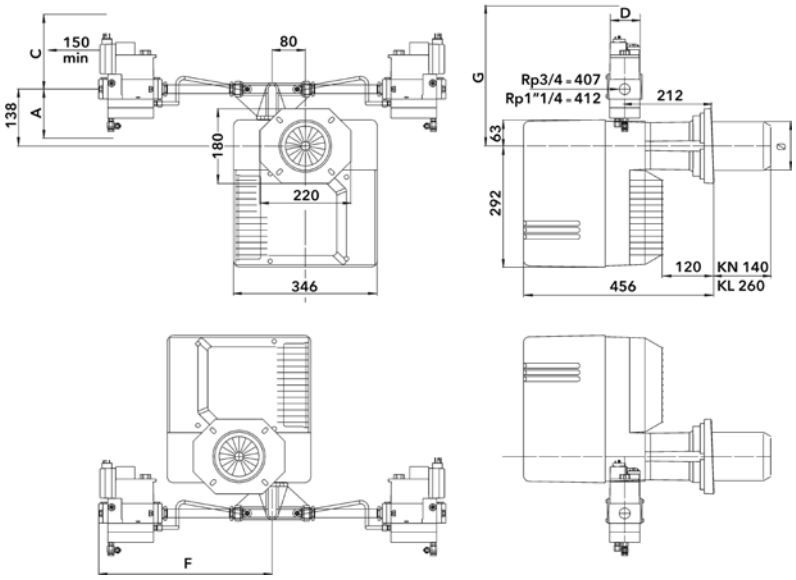

	A	C	D	F	G	Ø
d1"1/4-Rp1"1/4	100	169	96	452	320	124
d3/4"-Rp3/4"	102	180	73	419	317	

Соединительный фланец

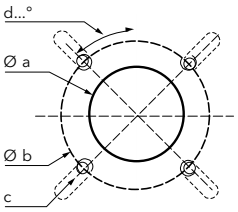

Øa (мм)	b (мм)	c	d
130-140	172-184	M8	45°

Серия: **VG 03.300 V**
100 ... 300 кВт
плавно-двухступенчатые с пневматическим регулированием мощности с низкими выбросами NOx и с регулятором скорости вращения вентилятора

Диапазон мощности

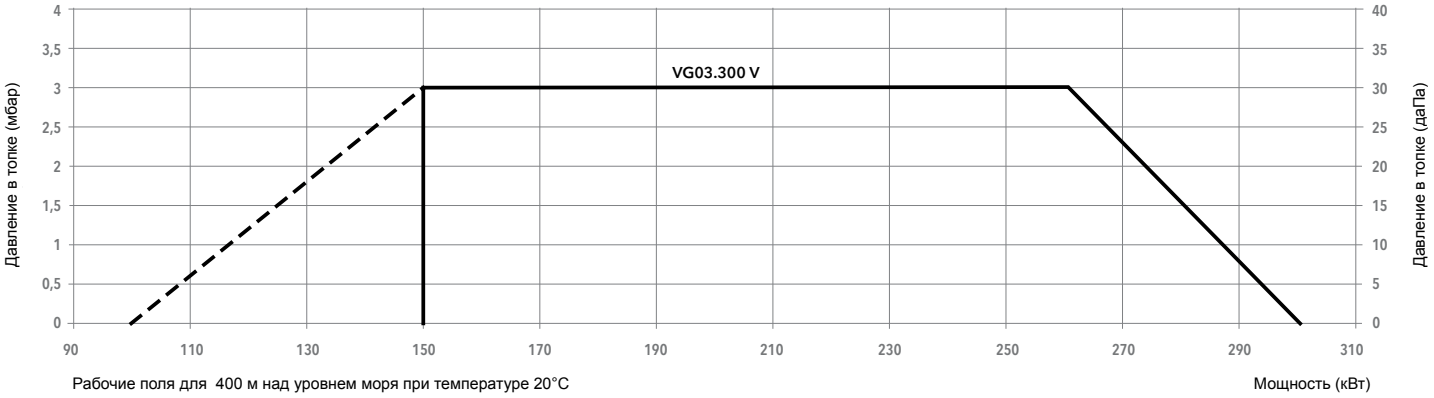

Характеристики и оборудование

Тип		VG 03.300 V	
Рабочий диапазон		(100) 150 - 300 кВт	
Давление газа		20 - 300 мбар	
Шкаф управления / детектор пламени		SG 513 / ионизационный	
Характеристики электродвигателя вентилятора		230 В - 50 Гц - 250 Вт	
Потребление электроэнергии		125 - 400 Вт	
Уровень шума (LpA)		72 дБ(А)	
Сертификат CE		1312 AU 2752	
Длина головки		KN	KL
Полный код горелки	d1"1/4-Rp1"1/4 d3/4"-Rp3/4"	13 020 312 13 021 964	13 020 313 13 021 965

Опции

Фланец для крепления на дверь котла CP2	13 018 496
Комплект для подключения внешнего воздухозаборника RG1 (Ø 125 мм)	13 005 571